電動昇降式 エレクトリックゲーミングデスク　Rev.3

取扱説明書

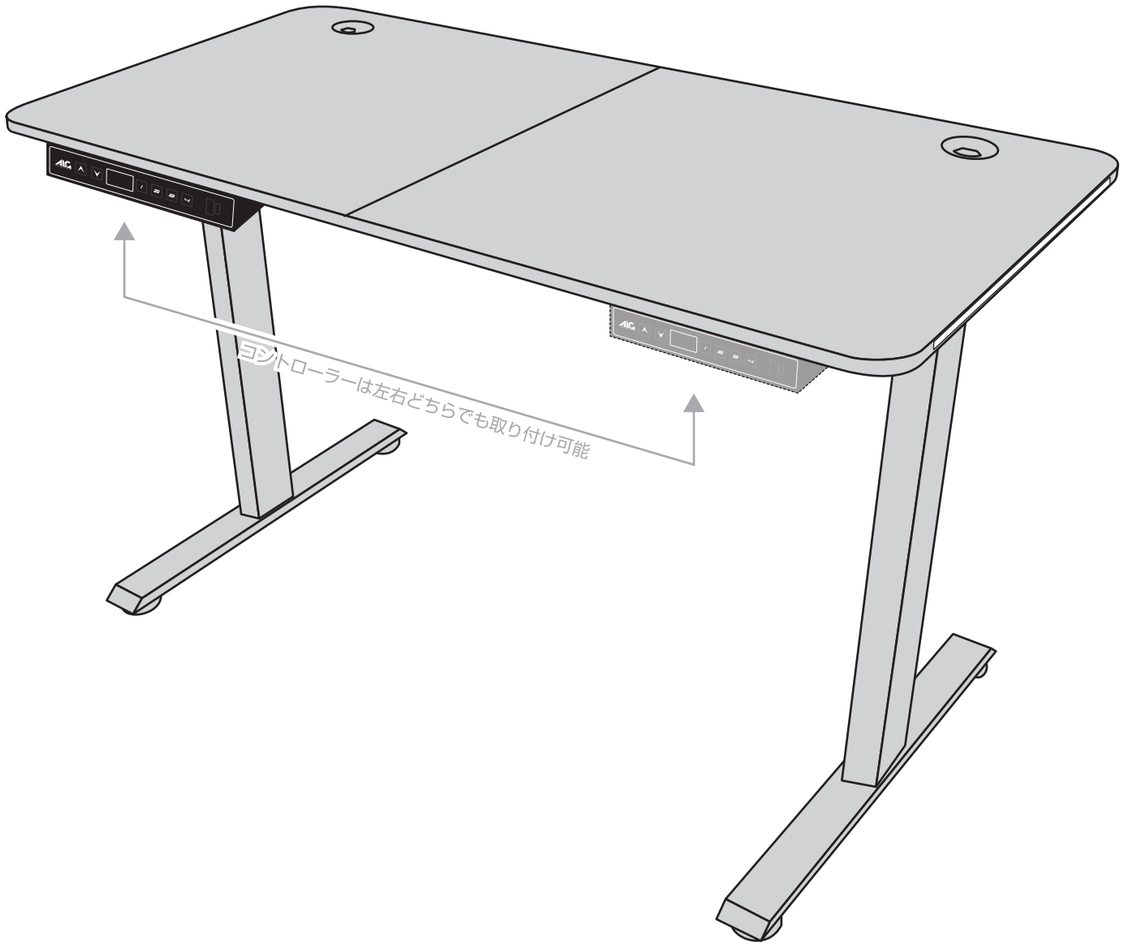

ブランドサイトはこちら

公式ツイッター
@ALLONE_2021

公式インスタグラム
allone140041

電動昇降式 エレクトリックゲーミングデスク 140cm

ALG-GMDEL シリーズ

第 3 版

この度は弊社商品をお買い上げいただき誠にありがとうございます。この取扱説明書は本製品の使用方法や、安全にお取り扱いいただくための注意事項などを記載しております。本製品をご使用になる前に必ずお読みになり、大切に保管してください。

⚠ 警告（死亡または重傷などを負う可能性が想定される内容です。）

- ●本製品は電気により駆動します。異音や異臭、本体が濡れた等の異常が発生した際は、すぐに使用を中止して電源プラグをコンセントから抜いてください。火災や感電の恐れがあり大変危険です。
- ●製品の分解や改造は絶対に行わないでください。
- ●タコ足配線や電源プラグ周辺の掃除を怠る等、火災に繋がる環境で使用しないでください。
- ●付属の電源ケーブル以外での使用や、電源ケーブルが破損した状態で使用しないでください。火災や感電の恐れがあり大変危険です。
- ●屋外や水場の近く等、濡れる恐れのある場所で使用しないでください。また、濡れた手で電源プラグを抜き差ししないでください。感電する恐れがあり大変危険です。
- ●電源ケーブルをデスク本体で踏んだり、チェアのキャスター等に巻き込まれたりしないように注意してください。ケーブルが破損する恐れがあり大変危険です。

⚠ 注意（傷害を負う可能性が想定される場合および物的損害の発生が想定される内容です。）

組み立て時の注意

- ●組み立てる前に、必ず各部品に不具合がないかご確認ください。
- ●組み立て作業は、２人以上で行ってください。
- ●怪我や汚れを避けるために、必ず手袋を着用して組み立て作業を行ってください。
- ●組み立て時は床などを傷つけないように十分にご注意ください。
- ●ネジを締める前にネジ穴にあるホコリなどをきれいに取り除いてください。
- ●ネジで固定する部品は、まず全てのネジを軽く仮止めし、部品がしっかりと組み合わさったことを確認してから全てのネジをしっかりと締めてください。
- ●各部品はしっかりと固定してください。締め付け、かみ合わせが緩いと危険です。
- ●パーツの組み付け箇所において、特にネジ固定部は、ネジ穴の位置が合っていることを確認した上で固定を行ってください。正しく固定されていないとパーツの破損や怪我に繋がり危険です。
- ●組み立て途中でコンセントに接続しないでください。

⚠ 注意(必ずお読みください)

※確実な取り付けのために、ネジはまず仮止めしてください。ネジ穴にまっすぐネジが入ったことを確認した後に、レンチでしっかりと締めてください。無理な力で斜めにねじ込むと、ネジ穴が破損し、ネジが入らなくなります。
この場合、製品保証の対象外となりますのでご注意ください。

使用上の注意

- ●直射日光の当たる場所や、高温になる場所での使用、放置、保管しないでください。破損し、怪我をする恐れがあります。
- ●紫外線が当たりやすい場所、湿気、湿度の変化が激しい場所への設置（冷房、暖房が直接あたる等）は避けてください。劣化を促進する原因となります。
- ●本製品のいずれかの部品にひび、破損などの異常が生じた場合はすぐに使用を中止してください。怪我をするおそれがあります。
- ●本製品の上に立ったり、脚立代わりに使用したりしないでください。転倒して怪我をする恐れがあります。
- ●強度不十分な場所、不安定な場所への設置、使用はおやめください。特に床の強度、材質などを十分確認した上で、ご使用ください。
- ●天板を昇降させる際は天板の周囲に物がないことを確認してから行ってください。
- ●天板を昇降させる際は可動部分に手や指が挟まれないように十分注意してください。
- ●天板の上に、加熱した鍋や湯沸し、熱い湯呑などを直接置かないでください。
- ●天板を昇降させる前に、電源ケーブルの長さに十分なゆとりがあるか確認してください。
- ●天板の上にパソコンや荷物などを置いた状態で天板を昇降させないでください。製品が転倒したり、机上からの落下物で怪我をする恐れがあります。
- ●摩擦や汗・水濡れによって色落ち、色移りする恐れがあります。ご使用の際は予めご注意ください。
- ●本製品のプラスチック部分を熱に近づけないようご注意ください。ストーブやホットカーペット、床暖房などの熱により、プラスチック部分が変形したり劣化したりする場合があります。
- ●全てのネジをしっかり締め、正しく組み立ててください。また、ネジに緩みが無いかご使用前に確認してください。誤った組み立てやネジの緩みは、破損、怪我の原因となります。
- ●本製品の前方や後方など、一箇所に偏って荷重をかけないようにしてください。破損したり、転倒して怪我をする恐れがあります。
- ●昇降の際にわずかな振動が発生する場合がございますが、製品に問題はございません。
- ●アジャスターの高さにより、実際の高さと約2cmの差が生じる場合があります。

⚠ 注意

上に乗らない

下に入らない

よりかからない

ケーブルのゆとりに注意

濡らさない

可動部に触れない

メンテナンスの仕方

- ●定期的にネジがしっかりと締まっているか製品全体を点検してください。ネジが緩んでいた場合は、しっかりと締め直してください。
- ●汚れを拭き取る際は、軽く湿らした柔らかい布で拭き取ってください。
- ●本製品が濡れたり湿ったりした場合は、乾いた布で拭き取ってから、よく乾かしてください。

アローン公式 Youtube チャンネルにて
組み立て動画を公開しております。 →

内容物

①ドライバー

②ネジ ×4

③ネジ ×2

④ボルト小
※支柱に装着済み ×4

⑤ボルト中
※支柱・天板支柱に10本装着済み ×34

⑥ボルト大
※支柱に装着済み ×8

⑦六角レンチ(大・中・小)

A 天板左 天板右

B 支柱左 支柱右

C 脚左右

D シャフト

E 脚部天板フレーム

F 天板支柱 左 中 右

G 天板留具×3

H 配線孔×2

I アジャスター×4

J 固定具×2

K 木ダボ×2

L 電源ユニット

M 電源ケーブル

N コントロールユニット

組み立て方

❶ ⑦の六角レンチ(大)を使い、Bの支柱に取り付けられている⑥ボルト(大)を外し、Bの支柱にCの脚を取り付けます。

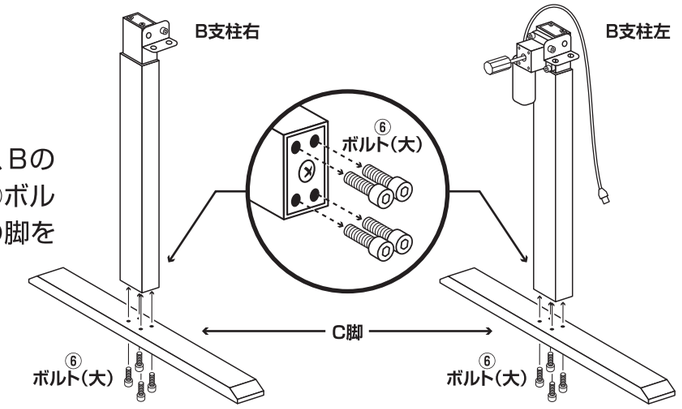

❷ ⑦の六角レンチ(中)を使い、Fの天板支柱から⑤ボルト(中)を外しておきます。

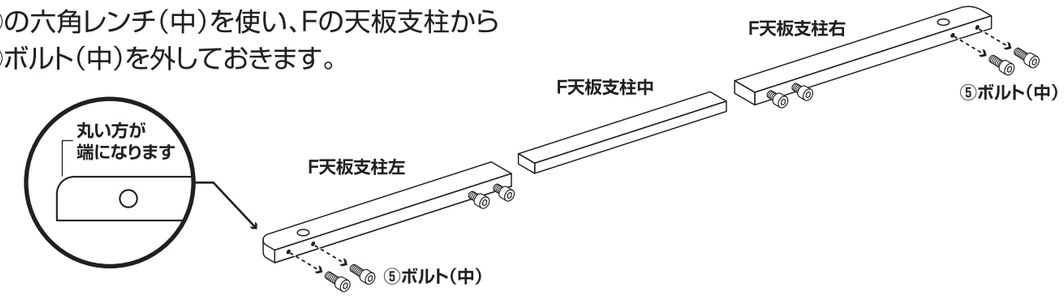

❸ ⑦の六角レンチ(中)を使い、Bの支柱左右に取り付けられている⑤ボルト(中)を外します。

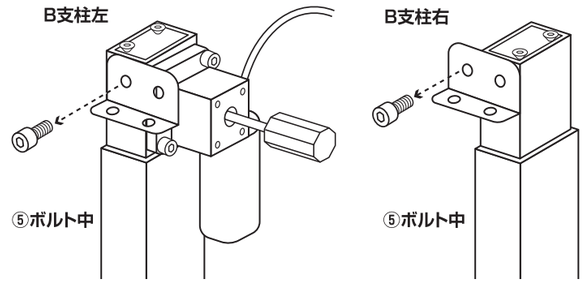

❹ Bの支柱の左右それぞれに❷❸で取り外したボルト(中)を使い、⑦六角レンチ(中)でFの天板支柱を取り付けます

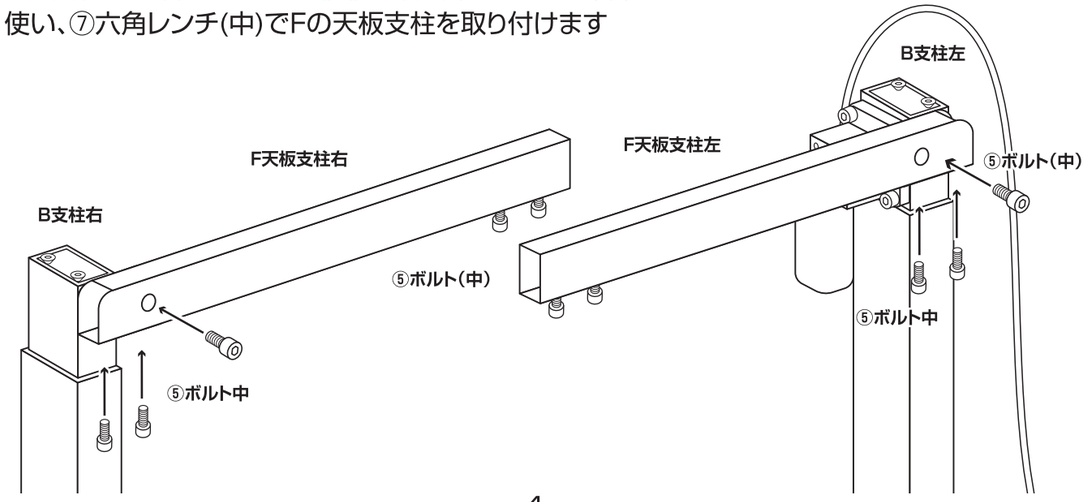

❺ Fの天板支柱の中央部を通し左右を合わせます。

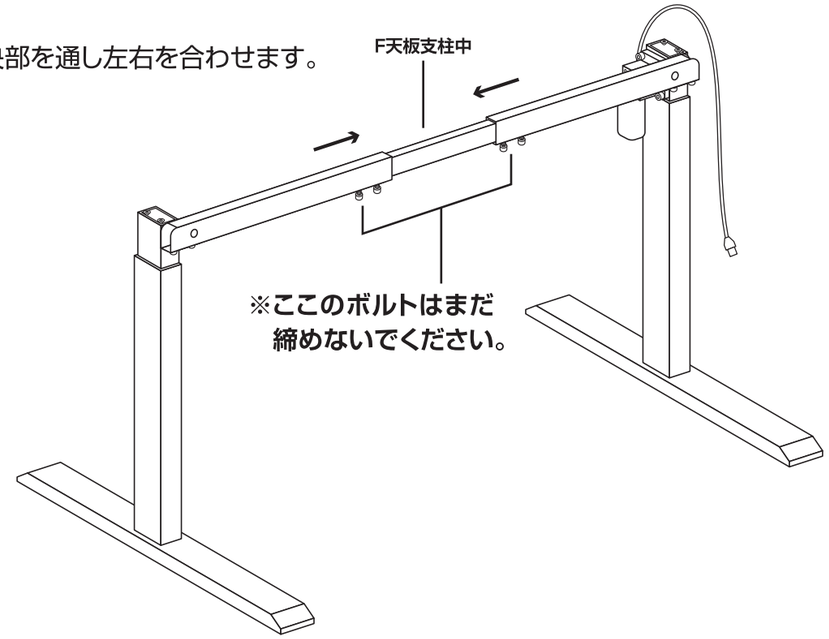

❻ ⑦の六角レンチ(小)を使い、
Bの支柱左右に取り付けられている
④ボルト(小)を外します。

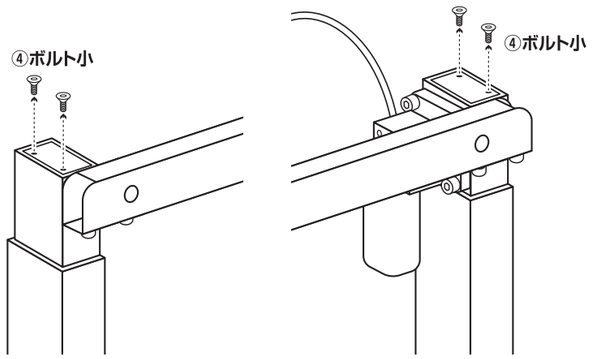

❼ ⑦の六角レンチ(小)を使い、
④ボルト(小)でBの支柱左右に
E脚部天板フレームを取り付けます。

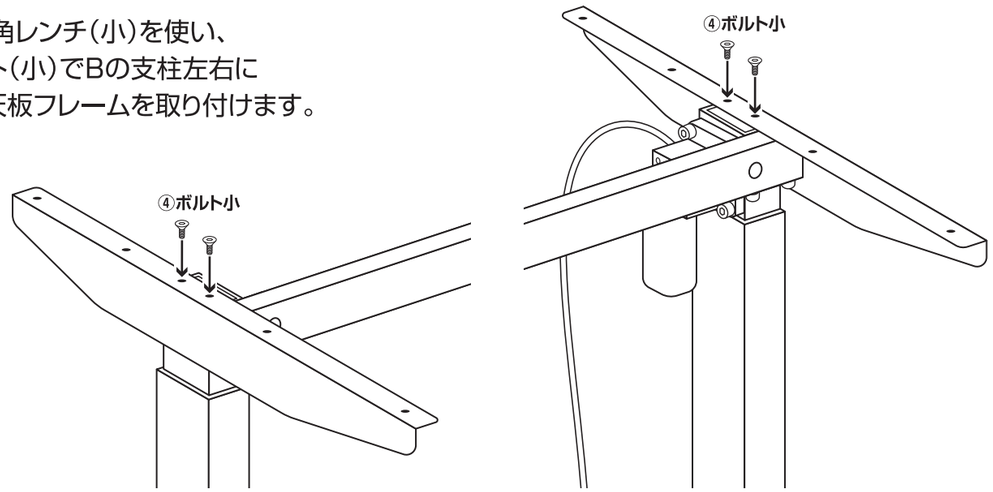

❽ Kの木ダボを使い、
Aの天板左右を繋ぎ合わせます。

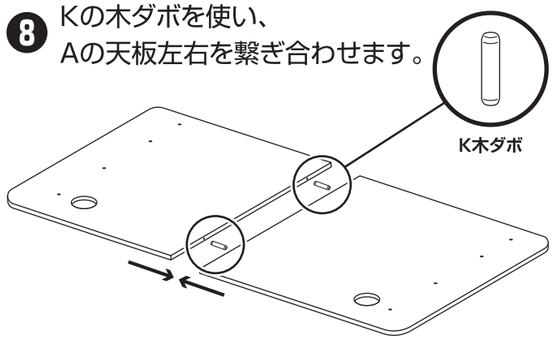

❾ G天板留具を、⑦六角レンチ中で
⑤ボトル中を使い固定します。

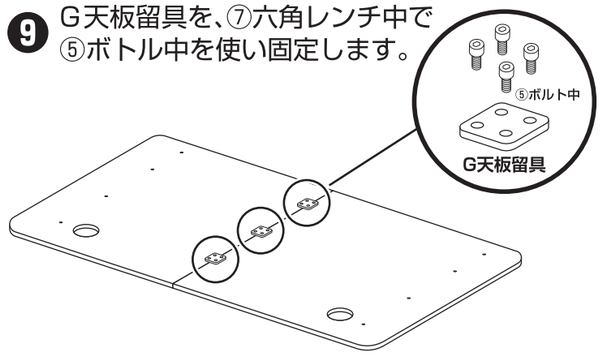

❿ ❶～❼で組み上げた骨組みを⑦の六角レンチ(中)を
使い、⑤ボルト(中)で天板に取り付けます。

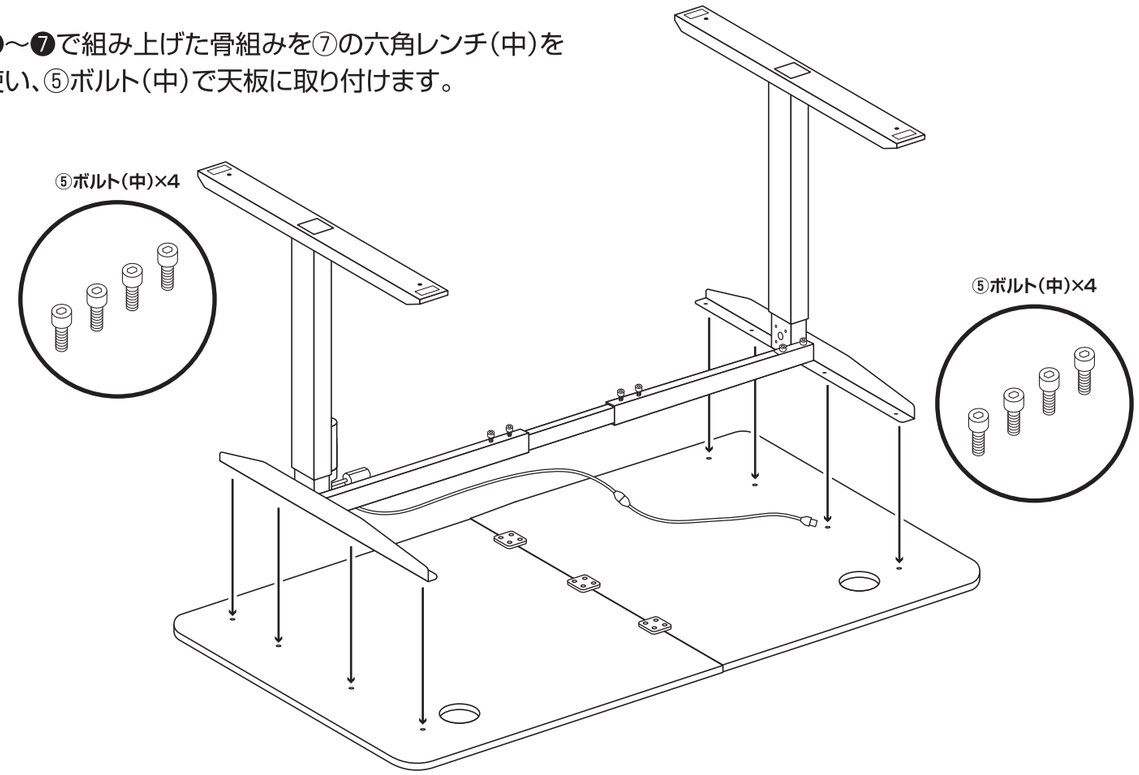

⓫ Bの支柱の位置が決まったので
⑦六角レンチ(中)を使い、F天板支柱の
ボルトを締めます。

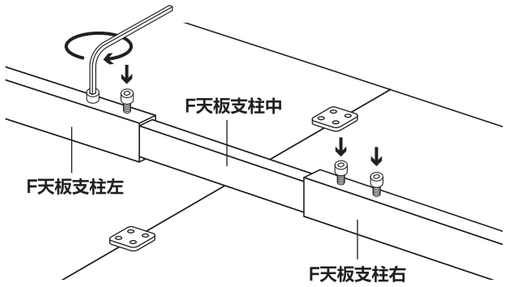

⓬ 締めたボルト部分に J の固定具を取り付
けます。(左右２箇所)
⑦六角レンチ（中）を使い⑤ボルト中で
固定してください。

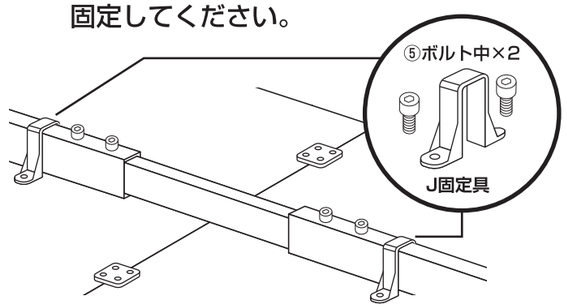

⓭ Dのシャフトを取り付けます。
初めに細い金属の方を
差し込んでください。

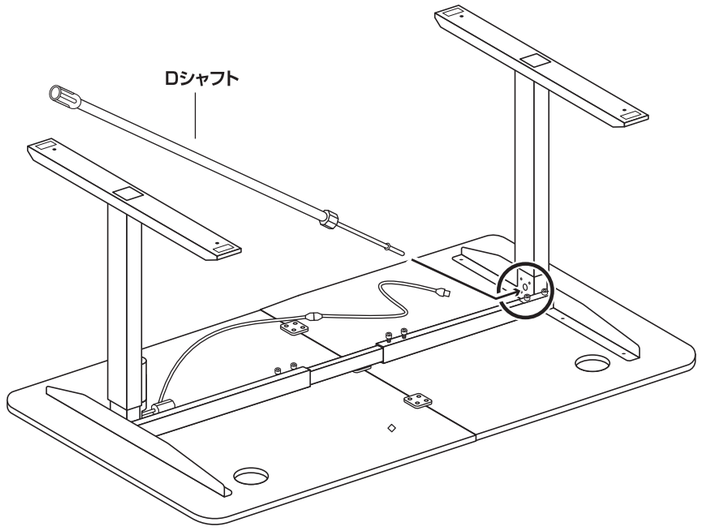

⓮ 次に反対側のソケット部分を
溝を合わせてしっかり奥まで
差し込んでください。

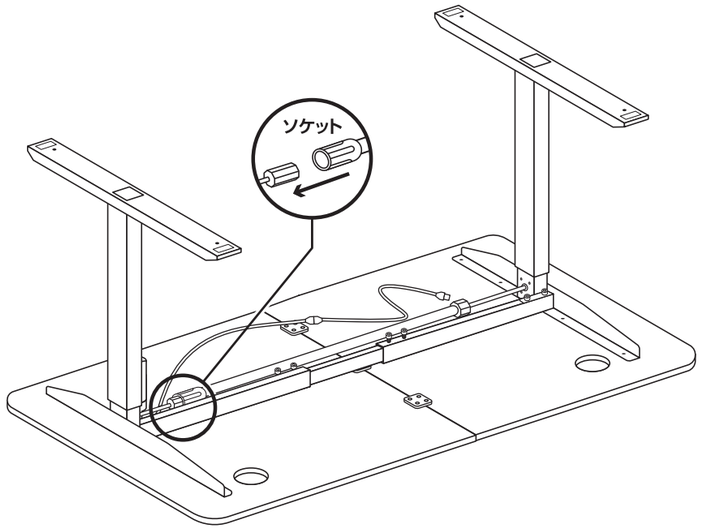

⓯ Dのシャフト中程のパーツを
締めて固定してください。

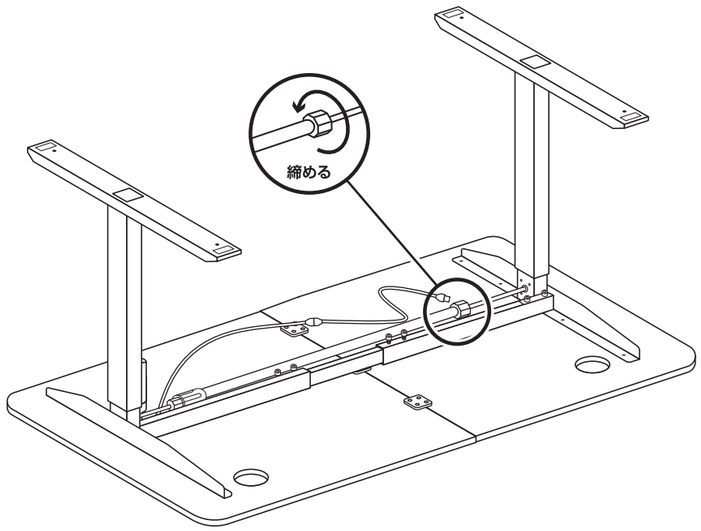

⓰ ①ドライバーを使い②のネジで
Nのコントロールユニットを取り
付けます。

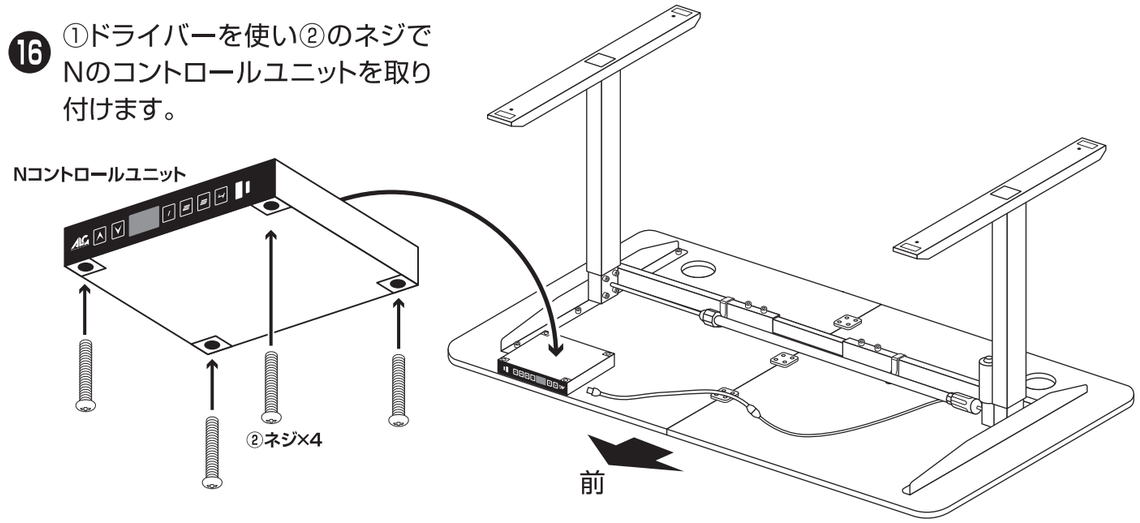

⓱ ①ドライバーをつかい③のネジで
Lの電源ユニットを取り付けます。

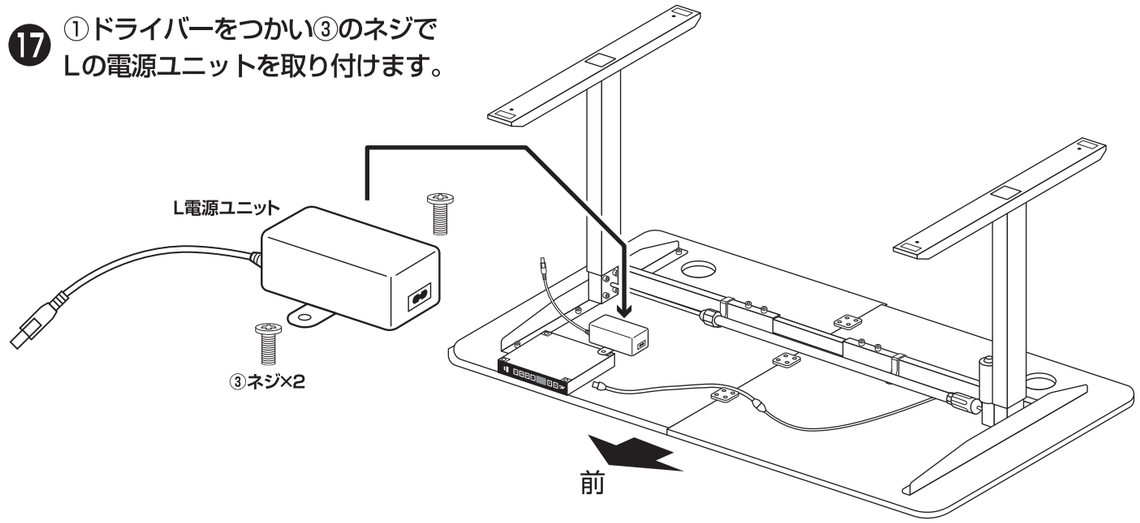

⓲ Nのコントロールユニットに
Lの電源ユニットとB支柱右のケーブルを
接続します。

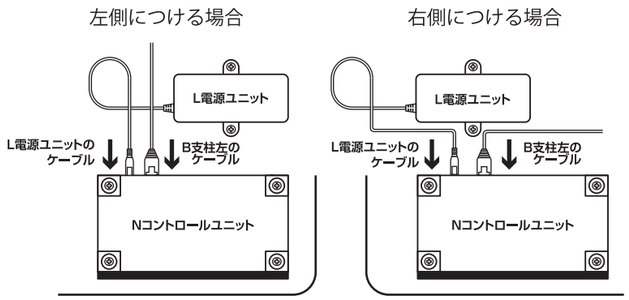

※左側に付ける場合はモーター接続延長
ケーブルは使用しません

⓳ L電源ユニットに
M電源ケーブルを接続します。

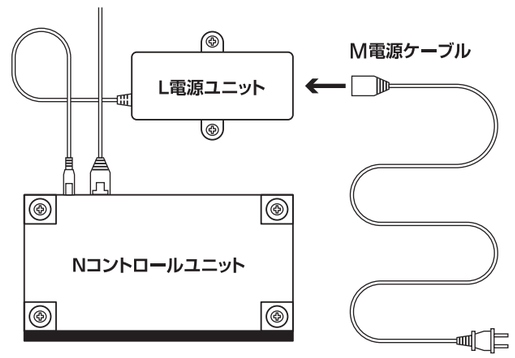

⑳ アジャスターを取り付けます。

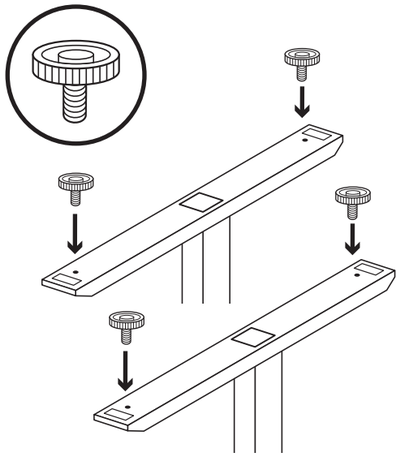

㉑ Hの配線孔を取り付けます。

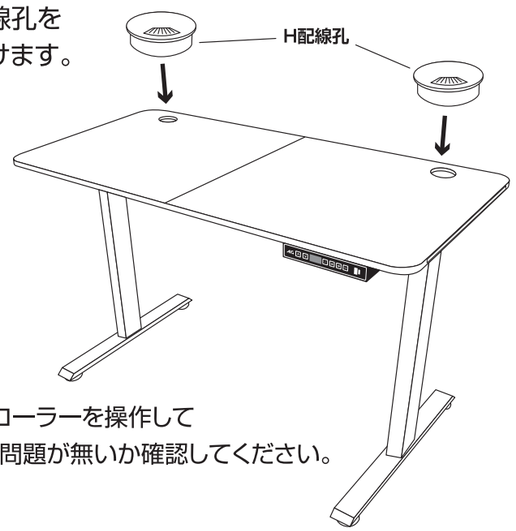

最後にコントローラーを操作して
昇降の挙動に問題が無いか確認してください。

仕様 / 機能説明

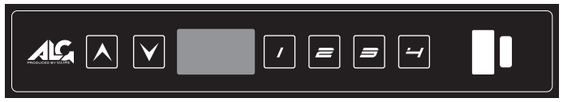

【初期化】

初めてお使いの場合、デスクとコントローラーの高さ設定が合っていない場合がありますので、最初に下記の手順でコントローラーの初期化を行ってください。

①[▲]+[▼]ボタンを長押しするとLED部分が[- - -]状態で点滅し一番下までゆっくり下がります。
②一番下まで下がりLED表示が72cmになれば初期化の完了です。

※安全の為、机の下に物が無い事を確認してください。
※初期化中は挟み込み・衝撃等の異常検知センサーが動作しませんので手などを触れない様ご注意ください。

【高さ変更】

・[▲]を押すと天板が上昇します。
・[▼]を押すと天板が下降します。

【高さメモリー保存機能】

①お好みの高さに調整してください。
②昇降が停止した状態で[1]～[4]の任意のボタンをLEDが点滅するまで長押ししてください。
③LEDの点滅から現在の高さ表示に戻れば高さの記憶完了です。
※[1]～[4]のボタンで4つの高さ記憶を行う事が可能です。
④以降は[1]～[4]のボタンを1回押す事で設定した高さに自動調整されます。
※自動昇降中に任意のボタンを押すと昇降を停止できます

【衝撃自動停止機能】

本製品には昇降時に強い衝撃をあたえると自動で停止する自動停止機能が搭載されています。

【仕様】

【USBポート】
①Type Aコネクタ
電源出力仕様
USB 5V　2A
QC2.0:対応(9/12V)
QC3.0:対応(3.6V～12V)
※一定時間通電が無い場合は出力が停止されますのでその際はUSBケーブルを差し直してください
※高速充電は全ての機器で動作を保証するものではございません。

②Type Cコネクタ
電源出力仕様
USB 5V　3A
QC2.0:対応(9/12V)
QC3.0:対応(3.6V～12V)
PD:対応(最大20W)
→5V　3A
→9V　2.2A
→12V　1.6A

【寸法】幅:140cm 奥行き:60cm　高さ:72cm～120cm
【Input】AC100V　50Hz/60Hz
【Output】DC29V 1.8A　52.2W
【耐荷重】:70kg
【材質】骨組み:スチール　天板:木製カーボン調天板

製品保証書

※この保証書は再発行いたしませんので
大切に保管してください。

保証書

品名: 電動昇降式エレクトリックゲーミングデスク140cm　型番: ALG-GMDELシリーズ
保証期間：お買い上げ日　年　月　日から**6カ月保証**　担当者名：
販売店名：
住所：　TEL：

保証規定

●製品保証対応期間は、お買い上げ日もしくは商品到着日から６ヶ月間です。
●製品ごとに定められた保証期間内、保証規定に沿うものであれば無料保証となりますが、保証規定に無いものや下記保証の適応外に該当するものは有料となります。また、初期不良対応期間以降の修理では保証対応期間内であっても、弊社へお送りいただく際の送料はお客様のご負担となります。
●製品保証対応をご依頼される場合にはお届け時の外箱もしくは同等の外箱をお客様にてご準備いただき、弊社までご連絡ください。
※製品毎の製品保証規定がある場合はその製品保証規定の内容が優先されます。
※保証期間内に製品に不具合が生じ、代替製品、代替部品と交換した場合は、それぞれ到着した日から30 日間、または当初の保証期間のどちらか長い方を保証期間とします。
※製品保証規定は日本国内においてのみ有効です。
※部品によっては取り寄せが必要になり、お時間をいただく場合があります。
※代替部品については予告なく仕様変更する場合があります。

保証の適用外

●製品の使用により生じた床などの傷、汚れ等。
●使用上の誤り及び不当な修理や改造、調整による故障または損傷。
●不適正なお取り扱いによる移動、落下、衝撃等で生じた故障または損傷。
●お買い上げ後の輸送による故障または損傷。
●火災、塩害、ガス害、地震、落雷、煙害、および風水害、その他天災地変、或は異常電圧などの外部的要因に起因する故障及び損傷。
●正常なご使用方法であっても、消耗部品の自然消耗、摩耗、劣化した場合。
●製品を分解した場合
●保証書のご提示がない場合。また保証書にご購入日、または販売店が記入されていない場合、押印されていない場合。また字句を書き換えられた場合。
●再販 (中古品) で購入された場合、及び譲渡されたもの。
●本製品は日本国内での使用を前提として設計・製造されています。本製品を日本国外で使用された場合、弊社は一切の責任を負いかねます。本製品に関し、日本国外へのサポート及びアフターサービス等は行っておりません。

製品に関するお問い合わせ

株式会社アローン
製品に関するお問い合わせ先<アローンサポートセンター>
受付時間: 月曜日～金曜日(祝・祭日を除く)10:00～12:00/13:00～17:00
TEL: 0570-041-140
E-mail: support@140-041.co.jp

製品に関してのサポートチャットはこちら
ALLONE公式アプリ
ダウンロードページへ飛びます。